kolin

歌林清淨風健康涼風扇

KF-1432MN
KF-1433NR

使用說明書

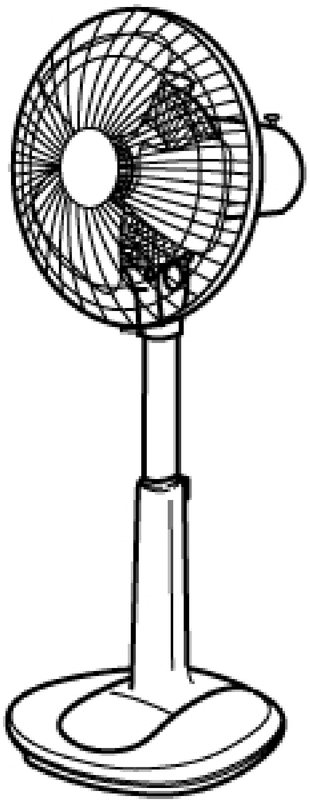

- 謝謝您的惠顧，使用前請詳細閱讀本說明書。
- 本產品附有保證書，請妥善保管，享受服務。

安全注意事項

■ 此涼風扇為家庭專用。請勿使用於正常使用外的場所或作其他用途功能使用。

■ 使用前請詳閱此使用說明書，並正確的使用。
尤其是「安全注意事項」，請務必詳閱。閱讀後請妥善保存。

禁止分解

請勿進行改造。此外，非修理技術人員絕對不可分解及修理等。
- 會造成火災、觸電、受傷。

拔出電源插頭

清潔保養時，請務必將插座上的電源插頭拔起。此外，手潮濕時不可拔插頭。
- 會造成觸電、受傷。

禁止

勿將電源線損壞或使之破損、加工、過度彎曲、拉扯、扭轉或放置重物等動作。
- 會造成電源線破損，導致火災、觸電。

禁止

勿攀壓風扇頭部，並嚴禁於運轉中移動風扇或調整風扇升降調整鈕。
- 會造成扇頭掉落或本體傾倒、振動而造成危險。

禁止

電源線及電源插頭有損傷或鬆弛時，請勿使用。
- 會造成觸電、短路、起火。

禁止

在機械油等油成分浮游處不得使用。
- 會造成龜裂或發生意外。

禁止

在廚房等場所使用風扇時，切勿直接對瓦斯爐或爐火吹風。
- 會造成瓦斯漏氣等現象。

禁止

不可使用於交流電110V以外的電壓。
- 會造成火災、觸電、故障等。

禁止接觸

風扇運轉中，禁止讓幼兒靠近或觸碰電扇及勿將手指或金屬棒等物品插入護網中。
- 會造成危險及故障。

清潔

電源插頭上的灰塵等要定期清除。
- 插頭上若塵埃堆積，會因濕氣造成絕緣不良引起火災。

禁止

請勿覆蓋任何物品於護網上或將風扇擺置於靠近窗簾等障礙物旁及不穩定的地方，以免窗簾被吸入護網內。
- 會造成危險等意外。

注意

在組裝上、收藏時，如未安裝上扇葉或護網，請勿按押升降調整鈕使用。
- 恐因馬達部或升降管飛出而造成傷害。

安全注意事項

注意 噴霧器(殺蟲劑、整髮用、清除用)請勿直接噴向風扇。 ● 會造成觸電、火災意外等。	禁止沾濕 浴室等濕氣重的地方不要使用。 ● 會造成觸電及故障。
禁止 電扇馬達部及電子開關部，請勿用水沖洗。 ● 會造成馬達生銹、絕緣不良、漏電等危險。	拔出電源插頭 長時間不使用或外出時，請務必拔起電源插頭。 ● 會造成絕緣惡化而引起觸電、漏電、火災等意外。

使用注意事項

● 請勿長時間對著身體直接吹風，特別是病人、老人與孩童。 睡眠時請選用微風，並讓風扇擺頭。	● 風扇使用時，請勿置放於不平穩或會滑動的場所，以免造成傾倒、掉落，產生破損、故障等。
● 使用前，請確實將電源插頭插好，並不可在組裝未完全時插上電源。	● 當手潮濕時，請勿接觸電器部品，以免發生觸電情形。
● 風扇請勿放置於幼兒可觸摸到的地方，並且勿讓兒童、老人、行動不方便的人單獨使用，以免引起傷害危險。	● 風扇運轉中，不得使之傾倒或不正常拿取，會導致故障或破損。若本體發生異常的振動時，請立即停止使用。
● 請正確使用遙控器及乾電池，勿將新、舊電池、種類不同的電池混雜使用。	● 當移動風扇時，請務必將電源線和連接線拔下。
● 使用完，請將電源插頭拔起。在拔起電源插頭時，請勿直接拉扯電源線，一定要從插處拔下。	● 請勿在下列場所使用： ＊瓦斯爐附近。 ＊易沾油的地方，如廚房。 ＊潮濕積水的地方，如浴室。

各部品名稱

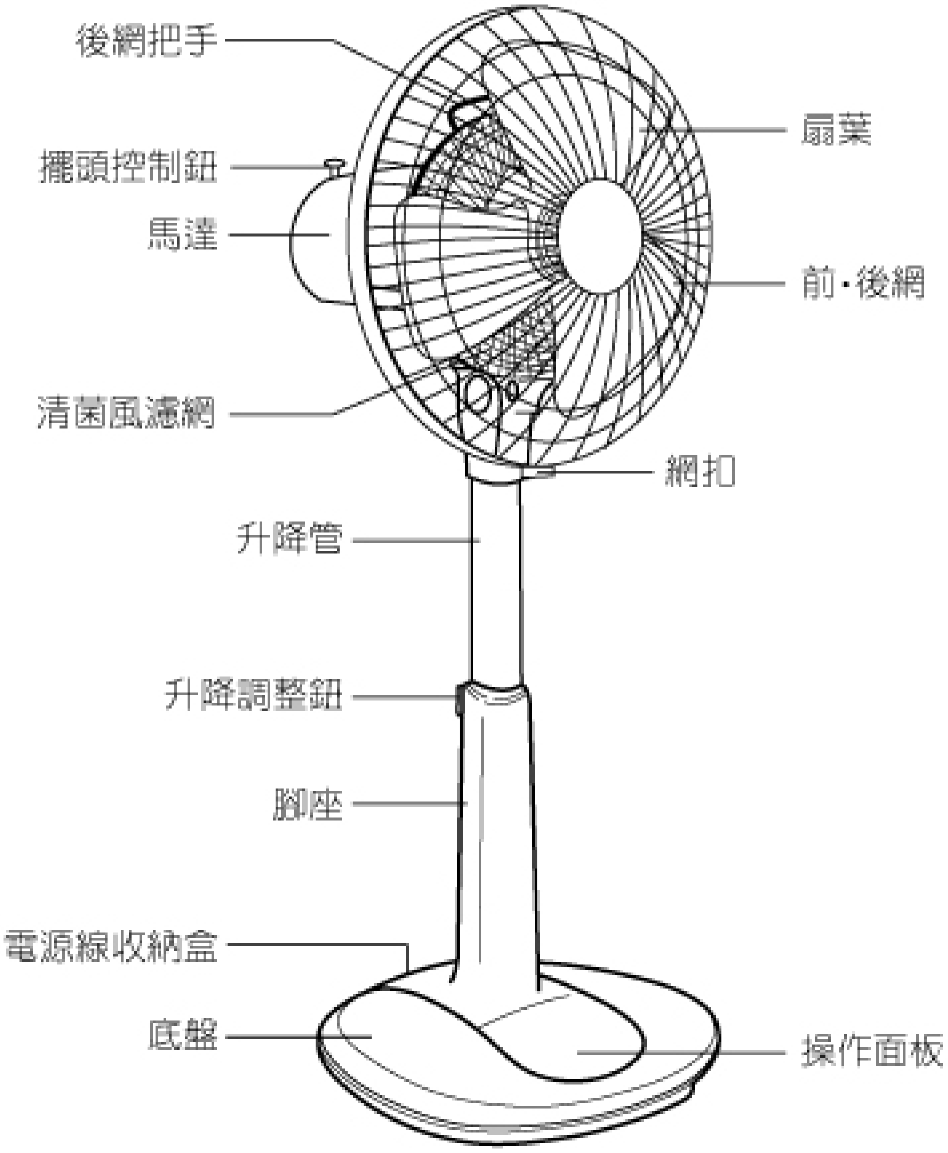

電源線收納盒

- 取出方法:將收納盒蓋子打開，橫向取出電源線。
- 收藏方法:捲成適當的長度，放入收納盒內，蓋上盒蓋並卡緊即可。

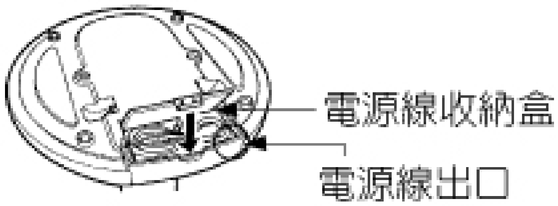

組合方法

注意

- 包裝拆卸後，請依下列順序正確組合後使用。
- 包裝箱請妥善保存，在必要時候方便您的收藏。
- 扇葉帽請確實轉緊，以免馬達轉動時造成扇葉飛出的危險。

■ 底盤組合

- 將本體依圖示方式裝入底盤，直到聽到 “卡喳 ” 聲。

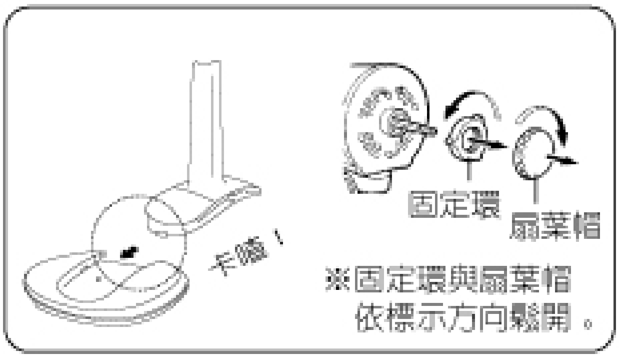

■ 後網安裝

- 首先將扇葉帽及固定環卸下，再依序將馬達、後網及固定環組立。組立時須注意前殼上的凸出部須與後網開孔對準，依順時針方向將固定環轉緊。

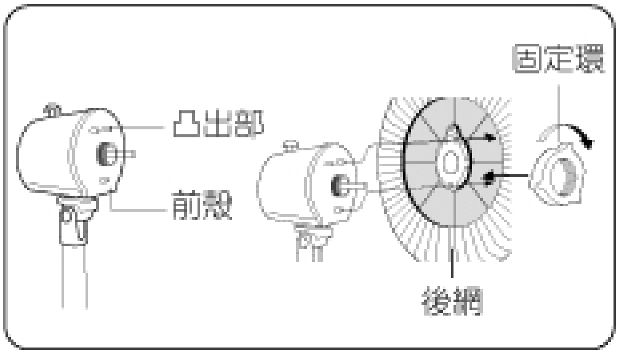

■ 扇葉安裝

- 將扇葉中心孔對準馬達轉軸置入，扇葉帽須確實依逆時針方向轉緊。

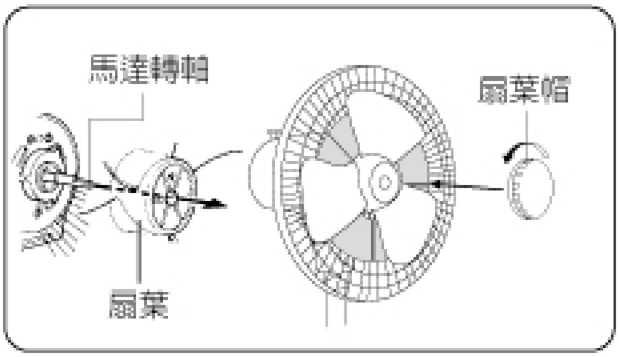

■ 前網安裝

- 將前網的上爪部確實勾入後網，再將前網押入後網，使前後網合為一體後再將網扣往後扣緊。

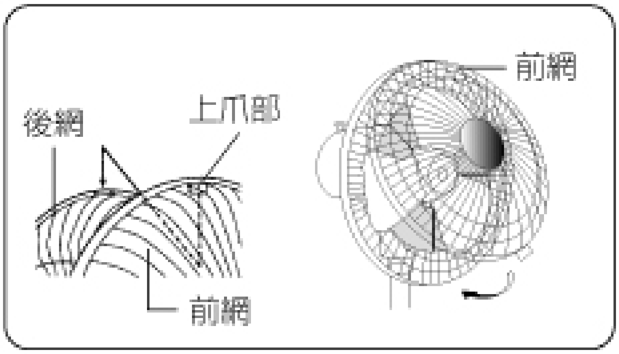

使用方法

注意

- 請先核定電壓(110V 60Hz)，確定符合本機規格才可使用。
- 馬達未裝上扇葉、扇網等時，請勿啟動，以免因馬達轉動造成危險。
- 嚴禁於未確實組合完畢前插入電源使用，以免造成不可預測的危險。
- 長期不使用時，請務必拔起電源插頭，才不會造成絕緣惡化、觸電、漏電等異常事件。
- 全部的運轉操作都必須要按下開／關鍵後，才可操作。
- 若運轉中停電或電源被拔除後會停止運轉，請重新按按鍵設定。

■ 高度調整

- 按押升降調整鈕，即可自由調整升降管到所需要的高度。

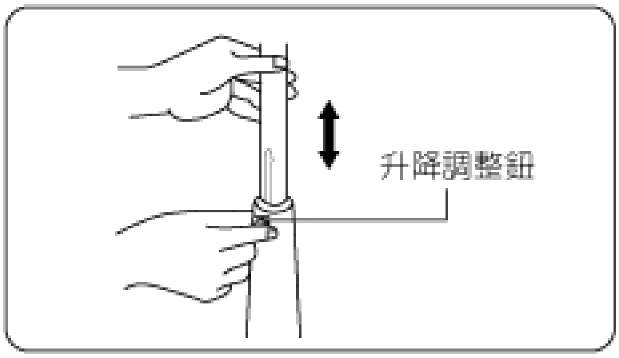

■ 風向調整

- 可調整左右、上下角度。

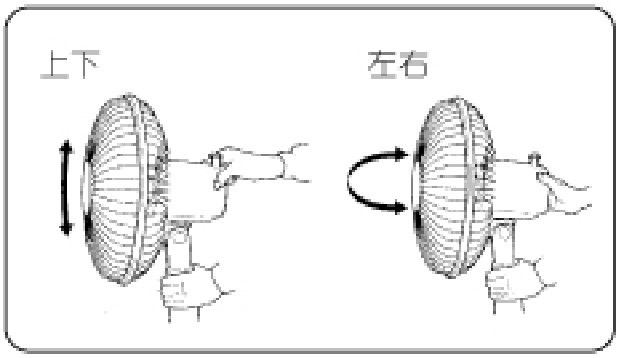

■ 擺頭控制

- 按下擺頭控制鈕，風扇即左右擺動。
- 拉起擺頭控制鈕，風扇即停止擺動。

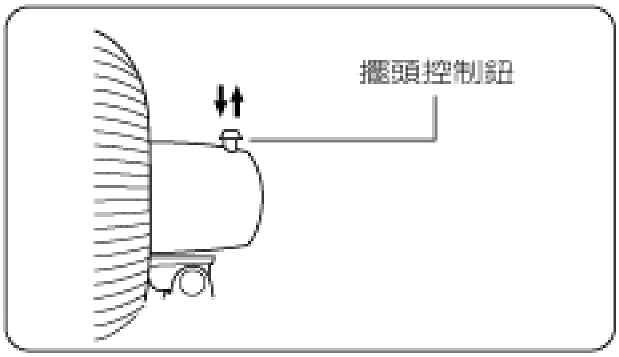

操作方法（KF-1432MN）

■ 開/關鍵 開/關

- 按下開/關鍵，風扇將開始運轉，指示燈亮。
- 再按一次開/關鍵後，指示燈熄滅，風扇即停止運轉。

※電源插頭接電後，按下開/關鍵時，最初是以「弱」風進行運轉。

※停止運轉後再次按下開/關鍵時，會以停止前的運轉模式起動，但定時功能的時間無法記憶。電源一旦拔除後，所有的記憶將會消除。

■ 風量調整/自然風鍵 風量/自然風

- 依需要的風量，按下風量調整鍵來選擇強、中、弱之風量。
- 於"自然風"的操作模式下，"弱"燈會閃爍。

弱 → 中 → 強 → 弱自然風(燈閃爍)

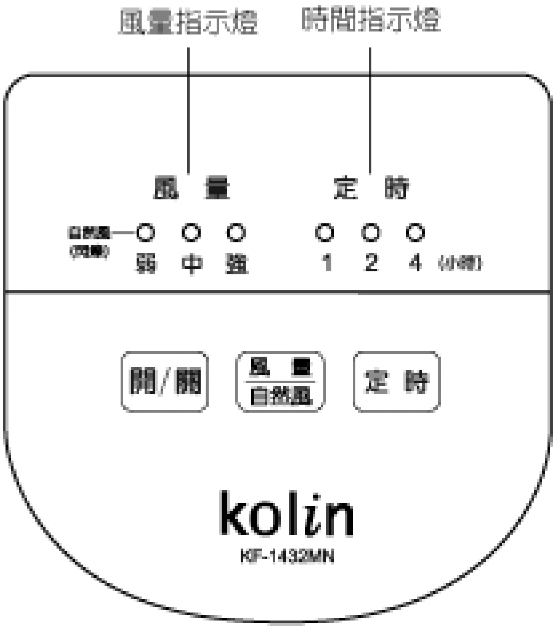

※電源線插入插座後，操作面板會有微溫，係正常現象，請安心使用。

■ 定時調整鍵 定 時

- 在風扇運轉狀態下，依需要的時間，按下定時調整鍵來設定1.2.4小時後自動關機。

1小時 → 2小時 → 4小時 → 設定解除

操作方法（KF-1433NR）

使用遙控器時的操作方法

■ 開/關鍵 （開/關）

- 按下開 / 關鍵，風扇將開始運轉，本體操作面板上的指示燈亮。
- 再按一次開 / 關鍵後，指示燈熄滅，風扇即停止運轉。

※電源插頭接電後，按下開/關鍵時，最初是以「弱」風進行運轉。

※停止運轉後再次按下開/關鍵時，會以停止前的運轉模式起動，但定時功能的時間無法記憶。電源一旦拔除後，所有的記憶將會消除。

■ 風量調整鍵 （風 量）

- 依需要的風量，按下風量調整鍵來選擇強、中、弱之風量。

弱 → 中 → 強 →（回到弱）

■ 定時調整鍵 （定 時）

- 在風扇運轉狀態下，依需要的時間，按下定時調整鍵來設定1.2.4小時後自動關機。

→ 1小時 → 2小時 → 4小時 → 設定解除 →（回到1小時）

■ 自然風控制鍵 （自然風）

- 經由控制板控制強、中、弱之風量，依自然風的運轉周期自動變換風的強弱。於 " 自然風 " 的操作模式下，本體風量指示燈會閃爍。

操作方法（ KF-1433NR ）

■ 不使用遙控器時的操作方法

不使用遙控器時，在本體的控制面板上也可操作。

- 關／風量鍵

開／關和風量的調整。
按下關／風量鍵後，則依下圖之順序變化風量。

弱 → 中 → 強 → 切

- 定時調整鍵

在風扇運轉狀態下，依需要的時間，按下定時調整鍵來設定1.2.4小時後自動關機。

1小時 → 2小時 → 4小時
設定解除

※本體控制面板上的按鍵無法操作"自然風"的功能。欲切換自然風時，必須使用遙控器。

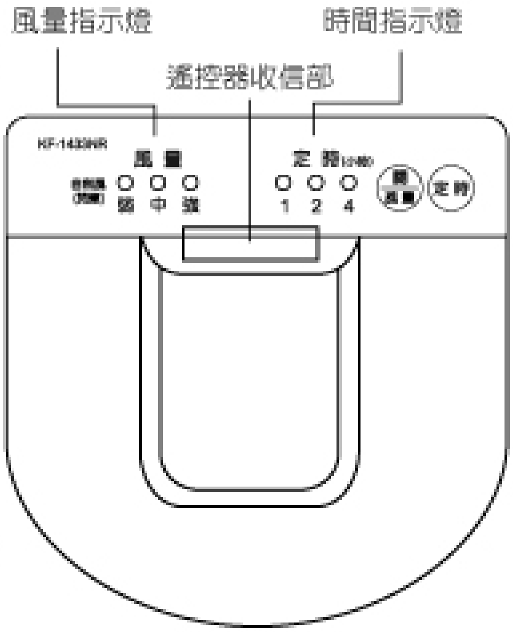

※電源線插入插座後，控制面板會有微溫，係正常現象，請安心使用。

■ 遙控器的使用範圍

- 遙控器發信部請朝向本體收信部操作。
- 操作可能距離約4m，左右60˚以內。
- 請注意避免有障礙物擋住信號發射，並請避免放置在陽光直接照射的地方使用。

■ 遙控器電池的安裝方法

- 打開電池蓋。
- 裝入乾電池，蓋回電池蓋。

依照乾電池（4號電池2個）正⊕負⊖兩極方向放入。

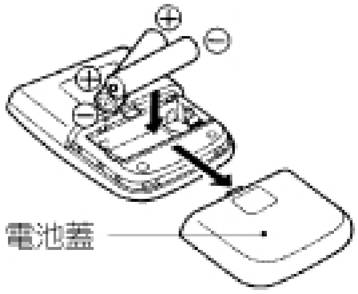

⚠ 注意

請詳閱電池中所記載的注意事項並正確的使用乾電池。
若錯誤使用乾電池時，恐有電池液流出以及破裂的危險。

- 電池的正負兩極，請遵照器具所表示，正確的裝入。
- 請勿將新電池、舊電池、種類不同的電池混雜使用。
- 長時間不再使用時，請先將電池取出。
- 萬一電池液流出，請在擦拭乾淨後再裝入新的電池。

歌林全省服務站

歌林對顧客服務的承諾永遠不變、若需維修時
請駕臨歌林關係企業：瑞林科技股份有限公司

基隆服務站	基隆市中船路112巷24號	☎ (02)24248916	南投服務站	南投市中興路346號	☎ (049)2233483
松山服務站	台北市松隆路119-3號	☎ (02)27698800	北港服務站	雲林縣北港鎮華勝路143號	☎ (05)7732938
北西服務站	台北市和平西路二段92-1號	☎ (02)23032814	嘉義服務站	嘉義縣水上鄉中山路二段1026號	☎ (05)2686574
北北服務站	台北市敦煌路205號	☎ (02)25952113	新營服務站	新營市民榮里和平路6-1號	☎ (06)6323714
三重服務站	三重市溪尾街14號	☎ (02)82876869	台南服務站	台南市文成路757號	☎ (06)2804061
板橋服務站	土城市學府路一段189巷11弄2號	☎ (02)22742008	高雄服務站	高雄市光華一路148-2號	☎ (07)7612976
中和服務站	中和市板南路112號1樓	☎ (02)22445628	鳳山服務站	高雄縣鳳山市中山西路27號	☎ (07)7470710
中壢服務站	中壢市新興路286號	☎ (03)4287001	屏東服務站	屏東市忠孝路124號	☎ (08)7325225
新竹服務站	新竹市和平路147號	☎ (03)5236370	岡山服務站	高雄縣路竹鄉環球路459號	☎ (07)6974493
苗栗服務站	苗栗市至公路403號	☎ (037)321221	澎湖服務站	馬公市西文里173號	☎ (06)9211099
台中服務站	台中市北屯路429號	☎ (04)22413763	台東服務站	台東市永福路145號	☎ (089)327377
中港服務站	台中市工業區20路39號	☎ (04)23504471	花蓮服務站	吉安鄉吉興路一段234號	☎ (03)8529191
彰化服務站	彰化市中山路一段123號	☎ (04)7513774	羅東服務站	羅東鎮興東南路35之1號	☎ (03)9543248

※消費者諮詢專線：歌林股份有限公司　　0800-231-758
歌林網站：http://www.kolin.com.tw

※消費者服務專線：瑞林科技服務股份有限公司　0800-066-628
瑞林網站：http://www.realise.com.tw

敬告歌林產品愛用者：

- 本公司關係企業所屬全省服務站的地址、電話，時有變更或遷移，請恕本公司無法周全告知。
- 為了保障您的權益，若需維修時，請您先查詢下列電話為禱。

台北 (02)8287-6277　台中 (04)2359-3064　高雄 (07)697-2417　花東區 (03)852-9191

歌林股份有限公司

台北市重慶南路一段86號10樓...........TEL:(02)2314-3151

產地：台灣